Schwimmerventil
Float Valve

RSV-VA

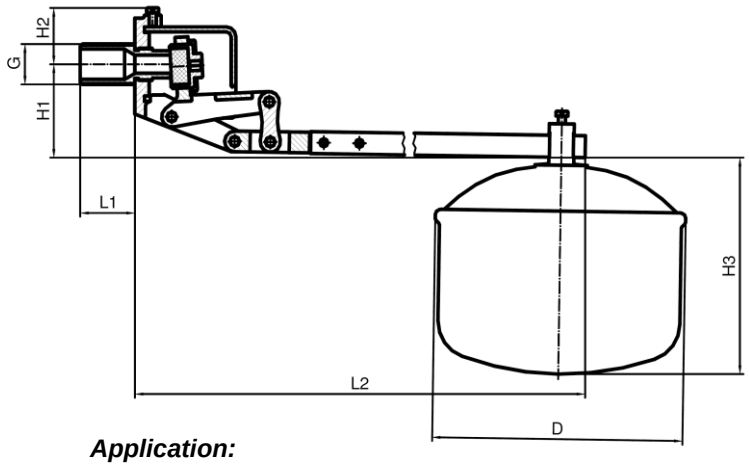

Einsatz:

Befüllung von mittleren bis großen Wasservorratsbehältern bzw. deren Niveauregelung.
Über die Verschiebung des Schwimmers auf der Schwimmerstange kann ein gewünschter Flüssigkeitsstand exakt eingestellt werden.
Geeignet für aggressive Wässer und sonstige aggressive Flüssigkeiten.
Hohe Durchflussleistung

Application:

Filling of larger water storage tanks and water-level control.
By moving the float on the float arm a given water level can be set exactly
For pressure-raising installations etc.
Suitable for aggressive water and other aggressive liquids.
High flow rate

Ausführung:

Maximaler Betriebsdruck: **8 bar g***
Anschluss Außengewinde nach DIN ISO 228
Ventilsitz austauschbar
Maximale Temperatur: 190 °C
Offene Bauart – freier Auslauf nach unten

Design:

Max. working pressure: ***8 bars****
Outside threaded fitting according DIN ISO 228
Replaceable valve seat
Max. temperature: 190 °C
Open design *– free downward run-off*

***** Die den Ventil-Dimensionen zugeordneten Schwimmer-Größen genügen bis zu einem Zuleitungsdruck von 6 bar, bis 8 bar ist um eine Nummer größerer Schwimmer zu verwenden / *The float sized assigned to the valve dimensions are sufficient up to an inlet pressure of 6 bars; use a float one size bigger for pressures up to 8 bars*

Materialien / *Materials*:

Gehäuse / *Body*	: Edelstahl / *Stainless steel* 1.4571
Innenteile / *Inlet parts*	: Edelstahl / *Stainless steel* 1.4571
Schwimmerstange / *Float arm*	: Edelstahl / *Stainless steel* 1.4571
Deckel / *Cover*	: Edelstahl / *Stainless steel* 1.4571
Sitzdichtung / *Seat seal*	: Viton

Artikelnr. / *Product no.*		000302	000303	000304	000305	000306	000307	000308
Nennweite / *Nominal width*	DN	15	20	25	32	40	50	65
Anschluß / *Threaded fitting*	G	½“	¾“	1“	1 ¼“	1 ½“	2“	2 ½“
	L1	49	40	45	45	45	51	71
Baumaße in mm.	L2	520	570	650	720	770	880	950
	H1	65	65	65	95	95	120	120
Dimensions in mm	H2	45	45	45	45	45	65	65
	H3	140	150	200	180	245	285	260
	D	150	180	200	230	245	285	350
Gewicht / *Weight*	kg	1,2	1,35	1,45	2,5	2,7	4,55	4,9
Kvs-Wert / *kvs value*	m³/h	2,1	3,2	6,5	13	20	30	48
Schwimmer / *Floats*								
Edelstahl / *Stainless steel*		000842	000843	000844	000845	000846	000847	000848
Gewicht / *Weight*	kg	0,62	0,9	1,18	1,36	1,7	2,28	3,5

Änderungen vorbehalten / *Subject to change*

Berluto Armaturen-Gesellschaft mbH • Tempelsweg 16 • D – 47918 Tönisvorst
Tel. +49 2151 7038-0 • Fax. +49 2151 700 763 • e-Mail: info@berluto.de • www.berluto.de
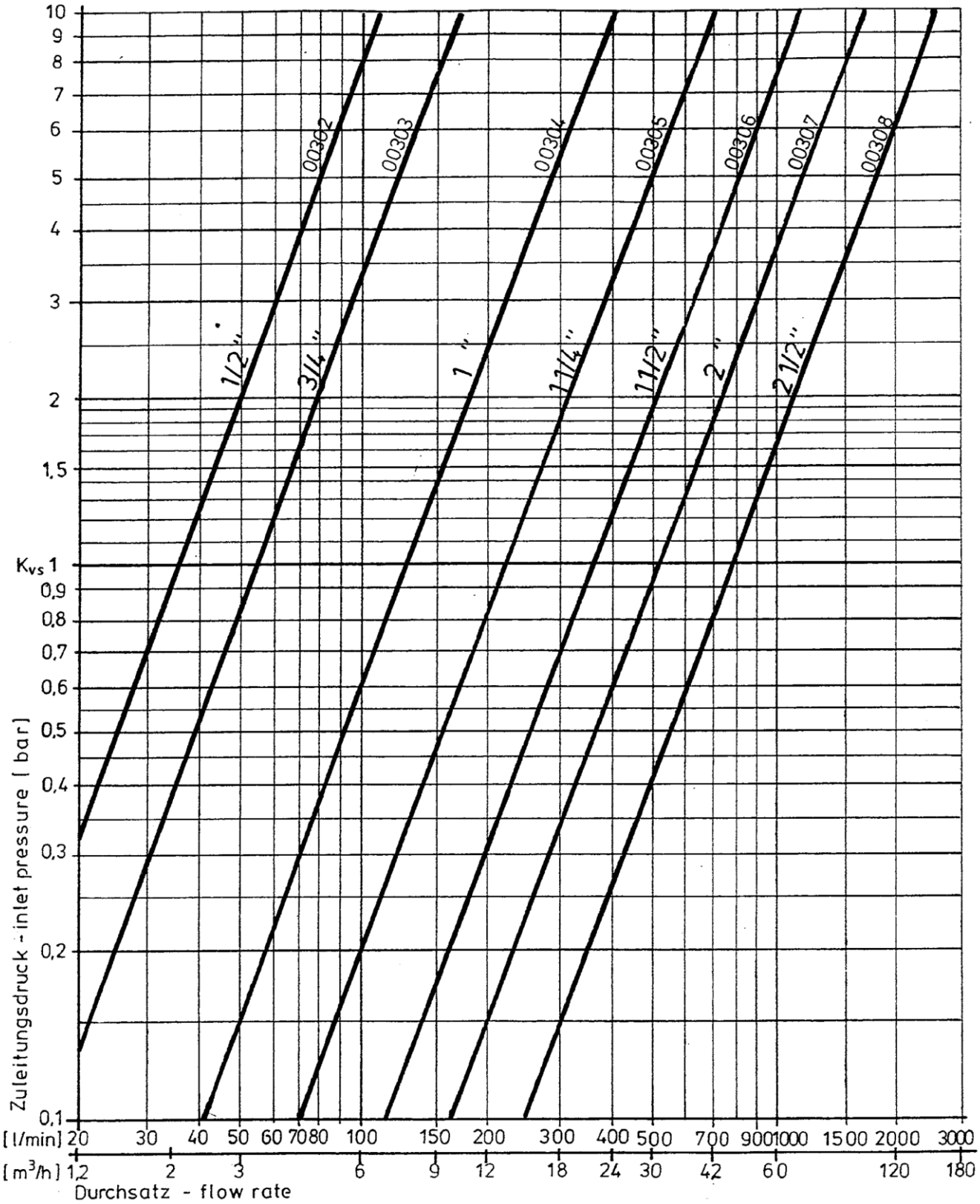
Leistungsdiagramm
Performance diagram